COMUNA TAȘCA, JUDEȚUL NEAMȚ, ROMÂNIA
PRIMĂRIA
Adresa: Comuna Tașca, județul Neamț, cod poștal: 617455; CIF: 2614457
Telefon: 0233/255023, fax: 0233/255083; e-mail: primaria_tasca@yahoo.com

Nr. 4522/ 29.07.2022

ANUNT

In temeiul prevederilor art. 7, alin. 5 din Legea nr. 98/2016 privind achizitiile publice si art. 43 din HG nr. 395/2006, privind normele metodologice de aplicare a prevederilor referitoare la atribuirea contractului de achizitie publica/acordului cadru din Legea nr. 98/2016,cu modificarile si completarile ulterioare, Comuna Tașca va invita sa participati la **achizitia directa** pentru atribuirea contractului de **LUCRARI** pentru **„Reparatii curente pe Str. Sf. Spiridon, sat Tașca, com. Tașca, jud. Neamt":**

Cod CPV – **45233141-9 - Lucrari de intretinere a drumurilor (Rev.2)**

Tip contract: Lucrari

Valoarea estimata a achizitiei este de 258.719,31 lei fara TVA.

Durata de executie: 30 zile.

Nu se admit oferte alternative.

Conditii participare: Ofertantul trebuie sa aiba specializarea si domeniul de activitate pentru executia acestor lucrari. Ofertantul trebuie sa detina capacitatea profesionala de a realiza activitatea care face obiectul contractului.

Modul de prezentare al ofertei:

Oferta va cuprinde urmatoarele documente:

1. Scrisoarea de inaintare a ofertei si documentelor Formular 1
2. Certificat constatator emis de ORC sau extras din actul constitutiv in original sau copie conform cu originalul, din care sa rezulte corespondenta obiectului de activitate cu obiectul contractului asa cum a fost definit prin incadrarea in CPV.
3. Declaratie privind neincadrarea in situatiile prevazute la art. 59 si 60. Alin. 1 din Legea 98/2016 (evitarea conflictului de interese)- Formular 2
4. Declaratie privind neincadrarea in situatiile prevazute la art. 164 din Legea nr. 98/2016 privind achizitiile publice Formular 3
5. Declaratie privind neincadrarea in situatiile prevazute la art. 165 din Legea nr. 98/2016 privind achizitiile publice Formular 4

6. Declaratie privind neincadrarea in situatiile prevazute la art. 167 din Legea nr. 98/2016 privind achizitiile publice Formular 5

7. Lista lucrarilor similare cu obiectul contractului, realizate în ultimii 5 ani, insotita de documente justificative, respectiv procese verbale de recepție, recomandari, sau certificatele constatatoare de buna executie pentru lucrarile cele mai importante, având ca experiență similară valoare cel putin egala cu valoarea estimată a contractului.

8. Propunerea tehnica, include graficul de executie.

9. Propunerea financiara- Formular de oferta - Formular 6

Propunerea financiara include si urmatoarele documente de completat:

F2cp- CENTRALIZATORUL cheltuielilor pe obiect si categorii de lucrari

F3- LISTA cu cantitati de lucrari pe categorii de lucrari

Nota:Propunerea financiara are caracter ferm si obligatoriu, din punct de vedere al continutului pe toata perioada de valabilitate si va fi exprimata exclusiv in lei, fara TVA.

Autoritatea contractanta solicita asigurarea garantiei lucrarilor pentru o perioada de minim 24 luni.

Ofertele se vor depune pana cel tarziu in data de **05.08.2022 ora 14:00**, fie in plic inchis, sigilat, la Registratura Primariei com. Tasca, Str. Vasile Mitru nr. 11, sat Tasca, com. Tasca, jud. Neamt sau fie transmise in format electronic la adresa de email: achizitiipublice@comunatasca.ro pana la acelasi termen. Informatii suplimentare se pot obtine la nr. de telefon : 0233 255 023 – persoana de contact: consilier achizitii publice - Gudula Ionut.

In conditiile in care ofertantul declarat castigator detine un cont de SEAP, acesta in urma comunicarii rezultatului va incarca oferta pe platforma SEAP (pretul contractului in lei fara TVA), comunicand dovada postarii in SEAP a serviciilor si lucrarilor ofertate, indicandu-se totodata numarul anuntului publicitar.

Perioada de valabilitate a ofertei: 30 zile

Criterii adjudecare: Pretul cel mai scazut in conditiile respectarii cerintelor din caietul de sarcini.

Modelele de formulare , caietul de sarcini si anexele sale sunt atasate prezentului anunt de achizitie publica.

Daca aveti neclaritati va stam la dispozitie la nr. de tel : 0741 799150- Ionut Gudula .

Va multumim!

Consilier Achizitii Publice
Ionut Gudula

Nr.4507/ 29.07.2022

APROBAT
PRIMAR

CAIET DE SARCINI

Executie lucrări pentru obiectivul de investitii: „Reparatii curente pe Str. Sf. Spiridon, sat Tașca, com. Tașca, jud. Neamt"

CAP .I. CONSIDERAȚII GENERALE

Caietul de sarcini face parte integranta din documentatia de atribuire si constituie ansamblul cerintelor pe baza carora se elaboreaza de catre fiecare operator economic, oferta. Cerintele impuse in prezentul caiet de sarcini sunt considerate minimale. In acest sens orice oferta de baza prezentata care se abate de la prevederile caietului de sarcini va fi luata in considerare, dar numai in masura in care oferta prezentata presupune asigurarea unui nivel calitativ superior cerintelor minimale din caietul de sarcini.

I.1. Prezentarea obiectului contractului: contractul de lucrări are la baza PROIECT TEHNIC (P.TH + C.S.+ D.D.E.) NR. P-DR 63/2022

Elaboratorul PROIECTULUI TEHNIC este firma S.C. STRUCTOCAD S.R.L.

I.1.1 Denumirea contractului: Contract de lucrări pentru **„Reparatii curente pe Str. Sf. Spiridon, sat Tașca, com. Tașca, jud. Neamt"**

I.1.2.BENEFICIAR: COMUNA TAȘCA
CIF: 2614457
Str. Mitru Vasile nr.11, Sat Tasca, com. Tasca. Jud. Neamt

I.1.3.Cod (CPV) : **45233141-9 - Lucrari de intretinere a drumurilor (Rev.2)**

I.2. Scopul serviciilor

Executarea lucrărilor are ca scop :

-realizarea de lucrari de reparatii curente a partii carosabile si aducerea acesteia la un stadiu corespunzator

- a asigura scurgerea corespunzatoare a apelor pluviale si evacuarea acestora

I.3.Tipuri și cantități estimative de lucrări necesare

Anexa 1 reprezintă lista de lucrari si cantitati și face parte integrantă din Caietul de sarcini.

CAP.II. CERINȚE DE NATURĂ TEHNICĂ

a) Zona si amplasamentul:

Conform **Plan de amplasare in zona – PA 1** si **Plan de situatie Str. Sf. Spiridon - PS 1**, str. Sf. Spiridon se afla in sat Tasca, comuna Tasca iar pe sectorul analizat are o lungime de 128 m, avand finalitate drumul de acces din incinta Bisericii Sf. Spiridon .

b) Suprafata si situatia juridica a terenului ce urmeaza a fi ocupat

Terenul pe care se vor desfasura lucrarile se afla pe domeniul public al comunei Tasca.

c) Situatia ocuparilor definitive de teren:

Terenul este amplasat in intravilanul Com. Tasca .

d) Studii de teren

Sectorul de strada analizat prezinta imbracaminte din beton in stare rea. Dalele existente prezinta defecte de suprafata (segregari, tasari de dale, fisuri, crapaturi si rupturi), diverse defecte de executie.

e) Situatia existenta a utilitatilor si analiza de consum :

Lucrarile de reparatii curente nu necesita racordarea la utilitati (energie, apa etc) pentru executia lucrarilor. Protejarea lucrarilor executate si a materialelor din santier intra in sarcina executantului pana la receptia definitiva a lucrarilor.

f) concluziile evaluarii impactului asupra mediului :

Materialele utilizate pentru lucrari nu au efecte poluante asupra apei, aerului, solului si subsolului si nu afecteaza asezarile umane invecinate.

Lucrarile proiectate vor respecta prevederile Legii de protectie a mediului-OUG 195/22.12.2005 -privind protectia mediului.

Materialele folosite nu au efecte poluante asupra aerului solului si subsolului nu afecteaza asezarile umane invecinate, monumentele istorice si de arhitectura, zonele de interes traditional.

La executia lucrarilor de reparatii propuse, s-au luat urmatoarele masuri de protectia mediului:

-mentinerea amplasamantului existent fara exproprieri de terenuri productive/demolari, fara divizarea teritoriului sau afectarea faunei si florei mediului

-realizarea unui sistem de colectare si evacuare a apelor de suprafata compatibil cu mediul inconjurator, fara contaminarea potentiala a panzei freatice de suprafata sau a cursurilor de apa existente.

g) Durata de realizare si etapele principale; graficul de realizare a investitiei:

Durata de realizare a lucrarilor este de 30 zile.

CAP. III. ORGANIZAREA LUCRĂRILOR

Situatia actuala si informatii despre entitatea responsabila cu implementarea proiectului

Accesul la lucrare se va face pe caile de acces existente. Pentru comunicatii se vor utiliza sistemele mobile de telefonie.

- Cazarea, transportul muncitorilor, depozitarea materialelor, curatenia in santier, serviciile sanitare, organizarea si semnalizarea corespunzatoare a punctelor de lucru revin in sarcina directa a antreprenorului. Atat pe parcursul lucrarilor cat si la terminarea acestora executantul se va preocupa de curatenia in santier, degajarea pamantului rezultat din sapaturi. Pe toata durata lucrarilor executantul va lua masuri pentru asigurarea serviciilor igienico-sanitare pentru tot personalul care lucreaza.

In cazul in care antreprenorul opteaza pentru organizarea de santier, acesta va elabora proiect de organizare de santier, pentru care se va solicita autorizatie de construire.Sarcina privind intocmirea documenatatiilor, avize, autorizatii precum si amenajarea O.S. ii revine antreprenorului.

Pe str. Sf. Spiridon se vor realiza lucrari de reparatii curente conform NE033-2005- Normativ pentru intretinerea si repararea strazilor, prin aplicarea unei imbracaminti bituminoase in doua straturi peste imbracamintea din beton existenta, si un strat de egalizare din mixtura asfaltica pentru rectificari in plan si in profil longitudinal.

Pentru asigurarea scurgerii apelor , se va executa o rigola carosabila acoperita cu dale prefabricate armate din beton.

Cerintele de natura tehnica sunt incluse in Memoriul tehnic din cadrul PTH nr. 63/2022 elaborat de catre SC STRUCTOCAD SRL, parte integranta din prezentul caiet de sarcini.(Anexa 1)

CAP. IV. RECEPȚIA LUCRĂRILOR

IV.1. Cu ocazia recepției se va întocmi cate un proces verbal de recepție pentru lucrarile executate. Pot exista in cadrul contractului si receptii partiale, daca va fi cazul.

IV.2. Procesul verbal de recepție va fi semnat obligatoriu de executant și de comisia desemnata pentru a face receptia.

CAP.V. DOCUMENTE SOLICITATE

Oferta va cuprinde urmatoarele documente:

1. Scrisoarea de inaintare a ofertei si documentelor Formular 1
2. Certificat constatator emis de ORC sau extras din actul constitutiv in original sau copie conform cu originalul, din care sa rezulte corespondenta obiectului de activitate cu obiectul contractului asa cum a fost definit prin incadrarea in CPV.
3. Declaratie privind neincadrarea in situatiile prevazute la art. 59 si 60. Alin. 1 din Legea 98/2016 (evitarea conflictului de interese)- Formular 2
4. Propunerea tehnica, include graficul de executie.
5. Propunerea financiara- Formular de oferta - Formular 3
   Propunerea financiara include si urmatoarele documente de completat:
   F2cp- CENTRALIZATORUL cheltuielilor pe obiect si categorii de lucrari
   F3- LISTA cu cantitati de lucrari pe categorii de lucrari
   Nota:Propunerea financiara are caracter ferm si obligatoriu, din punct de vedere al continutului pe toata perioada de valabilitate si va fi exprimata exclusiv in lei, fara TVA.

Autoritatea contractanta solicita asigurarea garantiei lucrarilor pentru o perioada de minim 24 luni.

CAP.VI. PREVEDERI CONTRACTUALE

VI.1. Detalii referitoare la contractul de lucrari: Contractul de lucrari se va încheia în termen de 3 zile de la realizarea achizitiei pe platforma SEAP (daca exista posibilitatea)/ comunicarea rezultatului.

VI.2. Contractul va conține inclusiv următoarele clauze:

a) Achizitorul își rezervă dreptul de a renunța oricând la contract, printr-o notificare scrisă, adresată prestatorului/executantului, fără nici o compensație, dacă acesta din urmă dă faliment, cu condiția ca această anulare să nu prejudicieze sau să afecteze dreptul la acțiune sau despăgubire pentru prestator/executant. În acest caz, prestatorul/executantul are dreptul de a pretinde numai plata corespunzătoare pentru partea din contract îndeplinită până la data denunțării unilaterale a contractului.

b) Prețul ofertat va fi fix și ferm pe toată perioada de derulare a contractului.

c) În cazul prevăzut la punctul a), prestatorul/executantul are dreptul de a pretinde numai plata corespunzătoare pentru partea de contract îndeplinită până la data denunțării unilaterale a contractului.

d) Respectarea normelor privind protecția muncii conform Legii 319/2006, protecția mediului conform O.U.G. nr. 195/22.12.2005, a normelor de prevenire și stingere a incendiilor, precum și a altor norme prevăzute în legislația în vigoare, cade în sarcina executantului.

e) Garantia de buna executie a contractului – 5% din pretul contractului fara TVA

CAP.VII. Durata contractului

Contractul de lucrari va avea ca durata efectiva de realizare a obiectului contractului 30 de zile executie lucrari.

CAP.VIII. Criteriul de adjudecare

Pretul cel mai scazut in conditiile respectarii cerintelor din caietul de sarcini.

CAP.IX.MODUL DE PREZENTARE AL OFERTELOR

Ofertele se vor depune pana cel tarziu in data de 05.08.2022 ora 14:00, fie in plic inchis,sigilat, la Registratura Primariei com. Tasca, Str. Vasile Mitru nr. 11, sat Tasca, com. Tasca, jud. Neamt sau fie transmise in format electronic la adresa de email: achizitiipublice@comunatasca.ro pana la acelasi termen. Informatii suplimentare se pot obtine la nr. de telefon : 0233 255 023 – persoana de contact: consilier achizitii publice -Gudula Ionut.

In conditiile in care ofertantul declarat castigator detine un cont de SEAP, acesta in urma comunicarii rezultatului va incarca oferta pe platforma SEAP (pretul contractului in lei fara TVA), comunicand dovada postarii in SEAP a serviciilor si lucrarilor ofertate, indicandu-se totodata numarul anuntului publicitar.

CAP.X. Alte precizari

Contravaloarea lucrarii se va factura la sfarsitul lucrarilor, iar pe baza facturii si a procesului verbal de receptie se va efectua plata facturii prin OP in termen de 30 de zile de la facturare intr-un cont de trezorerie indicat de executant, fie integral fie in transe in cazul unor receptii partiale.

Anexe:

Anexa 1 Memoriul tehnic din cadrul PTH nr. 63/2022 elaborat de catre SC STRUCTOCAD SRL

Anexa 2 Deviz general estimativ al obiectivului de investitii **„Reparatii curente pe Str. Sf. Spiridon, sat Tașca, com. Tașca, jud. Neamt"**

Anexa 3 – Plan de amplasare in zona – PA 1

Anexa 4 -Plan de situatie Str. Sf. Spiridon - PS 1

Anexa 5 Profiluri transversale tip - PT 1

Anexa 6 Detaliu rigola carosabila

Intocmit:
Gudula Ionut Daniel

Consilier Achizitii Publice

FORMULARE

CUPRINS

Formular nr. 1 – Scrisoare de inaintare a ofertelor

Formular nr. 2 - Declarație privind evitarea conflictului de interese potrivit art. 59 si 60 din Legea nr. 98/2016

Formular nr. 3 – Declaratie privind neincadrarea in situatiile prevazute la art. 164 din Legea nr. 98/2016 privind achizitiile publice

Formular nr. 4 – Declaratie privind neincadrarea in situatiile prevazute la art. 165 din Legea nr. 98/2016 privind achizitiile publice

Formular nr. 5 - Declaratie privind neincadrarea in situatiile prevazute la art. 167 din Legea nr. 98/2016 privind achizitiile publice

Formular nr. 6 - Formularul de ofertă

Formular nr. 1

OFERTANTUL
.....

(denumirea/numele)

Înregistrat la sediul autorității contractante
Comuna Tașca
nr..... /.....

SCRISOARE DE ÎNAINTARE

Către,

.....
(denumirea autorității contractante și adresa completă)

Ca urmare a anunțului din data de ..... privind achiziția directă pentru atribuirea contractului de **lucrări pentru obiectivul de investitii: „Reparatii curente pe Str. Sf. Spiridon, sat Tașca, com. Tașca, jud. Neamt"**
noi ..... vă transmitem alăturat următoarele:
(denumirea/numele ofertantului)
a) oferta;
b) documentele care însoțesc oferta.
2. Persoana de contact pentru achiziția directă

Nume	
Adresă	
Telefon	
Fax	
E-mail	

Avem speranța că oferta noastră este corespunzătoare și va satisface cerințele.

Data completării .....

Operator economic,
.....
(*semnătura autorizata* și *stampila*)

Formular nr. 2

OPERATOR ECONOMIC
(denumire / numele)

_____

DECLARAȚIE PRIVIND EVITAREA CONFLICTULUI DE INTERESE POTRIVIT ART. 59 SI 60 DIN LEGEA 98/2016

Subsemnatul _____, reprezentant împuternicit al _____

_____,

(denumirea/numele si sediul/adresa operatorului economic) în calitate de ofertant la *achizitia directa* pentru **Proiectare si executie lucrări pentru obiectivul de investitii: Extindere retea energie electrică, str. Poiana, str. 22 Decembrie, loc. Tașca, com. Tașca, jud. Neamt.**
, cod CPV **45233141-9 - Lucrari de intretinere a drumurilor (Rev.2)**
, la data de ..... [se inserează data], organizată de COMUNA TASCA, declar pe proprie răspundere, următoarele: cunoscând prevederile art. 59 si 60 din Legea nr. 98/2016 privind atribuirea contractelor de achiziție publică și componența listei cu persoanele ce dețin funcții de decizie în autoritatea contractantă cu privire la organizarea, derularea și finalizarea procedurii de atribuire, declar că societatea noastră nu se află în situația de a fi exclusă din procedură.

Lista cu persoanele ce dețin funcții de decizie în autoritatea contractantă cu privire la organizarea, derularea și finalizarea procedurii de atribuire:

Primar: URSACHE DANIELA
Secretar: ROȘU ELENA
Consilier financiar contabil: DANDU FLORENTINA
Consilieri locali:

- *IOSIFESCU CRISTIAN*
- *ȚEPEȘ-BOBESCU SIMION*
- *URSU CLAUDIU*
- *CHIȘOR MARGETA*
- *DOBOȘ GHEORGHE*
- *GRAMA ILIE*
- *ISEPCIUC NARCIZ-DAN*
- *BOGDAN VASILE*
- *ȚUȚUIANU AUGUSTIN-CRISTIAN*
- *URSACHE MIHAI*

Viceprimar : CHICIU VASILE
Consilier achizitii publice: GUDULA IONUȚ-DANIEL
Consilier programe europene: ACATRINEI DIANA NICOLETA, SOPONARI GEORGETA

Subsemnatul declar că informațiile furnizate sunt complete și corecte în fiecare detaliu și înțeleg că autoritatea contractantă are dreptul de a solicita, în scopul verificării și confirmării declarațiilor, orice documente doveditoare de care dispun. Înțeleg că în cazul în care această declarație nu este conformă cu realitatea sunt pasibil de încălcarea prevederilor legislației penale privind falsul în declarații.

Operator economic, _____ (semnatura autorizată)

Formularul nr. 3

Operator economic
(denumirea/numele, adresa, telefon, fax,
cont trezorerie)

DECLARAȚIE

privind neîncadrarea în situațiile prevăzute la art. 164 din Legea nr. 98/2016 privind achizițiile publice

Subsemnatul,....., reprezentant împuternicit al ....., (denumirea/numele și sediul/adresa operatorului economic), declar pe propria răspundere, sub sancțiunea excluderii din procedură, că în ultimii 5 ani nu am fost condamnat prin hotărâre definitivă a unei instanțe judecătorești, pentru comiterea uneia dintre următoarele infracțiuni:

a) constituirea unui grup infracțional organizat, prevăzută de art. 367 din Legea nr. 286/2009 privind Codul penal, cu modificările și completările ulterioare, sau de dispozițiile corespunzătoare ale legislației penale a statului în care respectivul operator economic a fost condamnat;

b) infracțiuni de corupție, prevăzute de art. 289 - 294 din Legea nr. 286/2009, cu modificările și completările ulterioare, și infracțiuni asimilate infracțiunilor de corupție prevăzute de art. 10 - 13 din Legea nr. 78/2000 pentru prevenirea, descoperirea și sancționarea faptelor de corupție, cu modificările și completările ulterioare, sau de dispozițiile corespunzătoare ale legislației penale a statului în care respectivul operator economic a fost condamnat;

c) infracțiuni împotriva intereselor financiare ale Uniunii Europene, prevăzute de art. 18^1 - 18^5 din Legea nr. 78/2000, cu modificările și completările ulterioare, sau de dispozițiile corespunzătoare ale legislației penale a statului în care respectivul operator economic a fost condamnat;

d) acte de terorism, prevăzute de art. 32 - 35 și art. 37 - 38 din Legea nr. 535/2004 privind prevenirea și combaterea terorismului, cu modificările și completările ulterioare, sau de dispozițiile corespunzătoare ale legislației penale a statului în care respectivul operator economic a fost condamnat;

e) spălarea banilor, prevăzută de art. 29 din Legea nr. 656/2002 pentru prevenirea și sancționarea spălării banilor, precum și pentru instituirea unor măsuri de prevenire și combatere a finanțării terorismului, republicată, cu modificările ulterioare, sau finanțarea terorismului, prevăzută de art. 36 din Legea nr. 535/2004, cu modificările și completările ulterioare, sau de dispozițiile corespunzătoare ale legislației penale a statului în care respectivul operator economic a fost condamnat;

f) traficul și exploatarea persoanelor vulnerabile, prevăzute de art. 209 - 217 din Legea nr. 286/2009, cu modificările și completările ulterioare, sau de dispozițiile corespunzătoare ale legislației penale a statului în care respectivul operator economic a fost condamnat;

g) fraudă, în sensul articolului 1 din Convenția privind protejarea intereselor financiare ale Comunităților Europene din 27 noiembrie 1995.

Subsemnatul declar că informațiile furnizate sunt complete și corecte în fiecare detaliu și înțeleg că autoritatea contractantă are dreptul de a solicita, în scopul verificării și confirmării declarațiilor, orice documente doveditoare de care dispun.

Data completării.....

Operator economic,

.....

(semnătură autorizată și ștampila)

Formularul nr. 4

Operator economic

.....

(denumirea/numele, adresa, telefon, fax,
cont trezorerie)

DECLARAȚIE

privind neîncadrarea în situațiile prevăzute la art. 165 din Legea nr.98/2016 privind achizițiile publice

Subsemnatul,....., reprezentant al ..... (denumirea/numele și sediul/adresa operatorului economic), declar pe propria răspundere, sub sancțiunea excluderii din procedură că mi-am îndeplinit obligațiile privind plata impozitelor, taxelor sau a contribuțiilor la bugetul general consolidat în conformitate cu prevederile legale în vigoare în România*;

Subsemnatul declar că informațiile furnizate sunt complete și corecte în fiecare detaliu și înțeleg că autoritatea contractantă are dreptul de a solicita, în scopul verificării și confirmării declarațiilor orice documente doveditoare de care dispunem.

Înțeleg că în cazul în care această declarație nu este conformă cu realitatea sunt pasibil de încălcarea prevederilor legislației penale privind falsul în declarații.

Data completării .....

Operator economic,

.....

(semnătura autorizată)

Formularul nr. 5

Operator economic
.....
(denumirea/numele, adresa, telefon, fax,
cont trezorerie)

DECLARAȚIE
privind neîncadrarea în situațiile prevăzute la art. 167 din Legea nr. 98/2016 privind achizițiile publice

Subsemnatul,....., reprezentant al ....., (denumirea/numele și sediul/adresa operatorului economic), declar pe propria răspundere, sub sancțiunea excluderii din procedură, că în ultimii 3 ani:

a) nu am încălcat obligațiile stabilite potrivit art. 51, iar autoritatea contractantă poate demonstra acest lucru prin orice mijloc de probă adecvat, cum ar fi decizii ale autorităților competente prin care se constată încălcarea acestor obligații;

b) nu mă aflu în procedura insolvenței sau în lichidare, în supraveghere judiciară sau în încetarea activității;

c) nu am comis o abatere profesională gravă care îi pune în discuție integritatea, iar autoritatea contractantă poate demonstra acest lucru prin orice mijloc de probă adecvat, cum ar fi o decizie a unei instanțe judecătorești sau a unei autorități administrative;

d) nu am încheiat cu alți operatori economici acorduri care vizează denaturarea concurenței în cadrul sau în legătură cu aceasta procedură;

e) nu mă aflu într-o situație de conflict de interese în cadrul sau în legătură cu această procedură;

f) nu am participat anterior la pregătirea procedurii de atribuire și nu am provocat distorsionarea concurenței;

g) nu mi-am încălcat în mod grav sau repetat obligațiile principale ce-mi reveneau în cadrul nici unui contract de achiziții publice și nu a încetat anticipat niciun contract, nu am plătit daune-interese și nici nu am primit alte sancțiuni comparabile;

h) nu m-am făcut vinovat de declarații false în conținutul informațiilor transmise la solicitarea autorității contractante în scopul verificării absenței motivelor de excludere sau al îndeplinirii criteriilor de calificare și selecție, nu a prezentat aceste informații sau nu este în măsură să prezinte documentele justificative solicitate;

i) nu am încercat să influențez în mod nelegal procesul decizional al autorității contractante, să obțin informații confidențiale care să-mi confere avantaje nejustificate în cadrul procedurii de atribuire și nu am furnizat din neglijență informații eronate cu influență semnificativă asupra deciziilor autorității contractante privind excluderea mea din vreo procedură de atribuire, selectarea mea, sau să-mi fie atribuit vreun contract de achiziție publică.

Data completării .....

Operator economic

Formular nr. 6

OPERATOR ECONOMIC
.....

FORMULAR DE OFERTĂ

Către .....
(denumirea autorității contractante și adresa completă)

1. Examinând documentația de atribuire, subsemnații, reprezentanți ai ofertantului ..... *(denumirea/numele ofertantului)* ne oferim ca, în conformitate cu prevederile și cerințele cuprinse în documentația mai sus mentionată, să prestăm/executam
.....
.....
(denumirea serviciului/lucrarii) pentru suma de ..... *(suma în litere și în cifre, precum și moneda ofertei)* platibilă după recepția serviciilor/lucrarilor, la care se adaugă TVA în valoare de
.....
.....*(suma în litere și în cifre, precum și moneda ofertei)*

2. Ne angajăm ca, în cazul în care oferta noastră este stabilită câștigătoare, să executam lucrarile din anexă, în graficul de timp solicitat de autoritatea contractantă.

3. Ne angajăm să menținem această ofertă valabilă pentru o durată de 30 (treizeci) zile *(durata în litere și cifre)*
respectiv până la data de ..... *(ziua/luna/anul)* și ea va rămâne obligatorie pentru noi și poate fi acceptată oricând înainte de expirarea perioadei de valabilitate.

4. Am înțeles și consimțim că, în cazul în care oferta noastră este stabilită ca fiind câștigătoare, să constituim garantia de buna executie si sa asiguram garanția lucrarii în conformitate cu prevederile din documentația de atribuire, de minim 24 de luni.

5. Până la încheierea și semnarea contractului de achiziție publică aceasta ofertă, împreună cu comunicarea transmisă de dumneavoastră, prin care oferta noastră este acceptată ca fiind câștigătoare, vor constitui un contract angajant între noi.

Data _____/_____/_____
.....,
(nume, prenume și semnătură),

.....

(denumirea/numele operatorului economic)

OBIECTIV: Lucrari de reparatii pe strada Sf. Spiridon, sat Tasca, comuna Tasca, judetul Neamt

Beneficiar: COM. TASCA, JUD. NEAMT

Proiectant: _____

F2cp - CENTRALIZATORUL
cheltuielilor pe obiect si categorii de lucrari

Nr. cap./subcap. deviz general	Cheltuieli pe categoria de lucrari	Valoare (exclusiv TVA)
		lei
1	2	3
	I. Lucrari de constructii si instalatii	
4.1	Constructii si instalatii	
4.1.1	[0001.1] Reparatii str. Sf. Spiridon	
4.1.1.1	[0001.1.1] Reparatii str. Sf. Spiridon	
4.1.1.2	[0001.1.2] Rigola carosabila	
	TOTAL I	
	II. Montaj utilaje si echipamente tehnologice	
4.2	Montaj utilaje, echipamente tehnologice si functionale	
	TOTAL II	
	III. Procurare	
4.3	Utilaje, echipamente tehnologice si functionale care necesita montaj	
4.4	Utilaje, echipamente tehnologice si functionale care nu necesita montaj si echipamente de transport	
4.5	Dotari	
4.6	Active necorporale	
	TOTAL III	
	IV. Probe tehnologice si teste	
6.2	Probe tehnologice si teste	
	TOTAL IV	
TOTAL VALOARE (exclusiv TVA):		
TVA 19%:		
TOTAL VALOARE:		

Sef proiect,
ing. Andrei Podaru

STRUCTOCAD S.R.L. TARGU NEAMT - ROMANIA

OBIECTIV: Lucrari de reparatii pe strada Sf. Spiridon, sat Tasca, comuna Tasca, judetul Neamt
OBIECTUL: Reparatii str. Sf. Spiridon
STADIUL FIZIC: Reparatii str. Sf. Spiridon
Beneficiar: COM. TASCA, JUD. NEAMT
Proiectant: _____

F3 - LISTA cu cantitati de lucrari pe categorii de lucrari

- lei -

	SECTIUNEA TEHNICA				SECTIUNEA FINANCIARA	
Nr.	Capitolul de lucrari		U.M.	Cantitatea		
0	1		2	3	4	5 = 3 x 4
1	LP22	Semnalizarea rutiera pe timpul executiei lucrarilor	buc	1.00		
				material:		
				manopera:		
				utilaj:		
				transport:		
1.1	DF24A1	Semnalizarea rutiera pentru asigurarea continuitatii circulatiei in ...timpul executarii lucrarilor, cu indicatoare metalice	ps	1.00		
				material:		
				manopera:		
				utilaj:		
				transport:		
2	LP01	Pichetarea drumului - picheti 50 buc/km	km	0.20		
				material:		
				manopera:		
				utilaj:		
				transport:		
2.1	OD12B	Pichetarea traseelor de cpmunicatie...Pichetarea traseelor cailor de comunicatii densitatea de puncte pichetate pe un km 50	km	0.20		
				material:		
				manopera:		
				utilaj:		
				transport:		
2.2	7333184	Pichet lemn insriptionat	buc	10.00		
				material:		
				manopera:		
				utilaj:		
				transport:		
3	LP04	Sapatura manuala pamant	mc	12.00		
				material:		
				manopera:		
				utilaj:		
				transport:		
3.1	TSA04A1	Sap.man.in spatii limit.sub 1m cu sprij.si evac.man.in pam.cu umid.nat.la adinc.0,0-1,5m t.usor	mc	12.00		
				material:		
				manopera:		
				utilaj:		
				transport:		
3.2	TRI1AA01C2	Incarcarea materialelor, grupa a-grele si...marunte,prin aruncare rampa sau teren-auto categ.2	tona	22.20		
				material:		
				manopera:		
				utilaj:		
				transport:		

STADIUL FIZIC: Reparatii str. Sf. Spiridon

0	1		2	3	4	5 = 3 x 4
3.3	TRA01A10P	Transportul rutier al...pamantului sau molozului cu autobasculanta dist.=10 km	tona	22.20		
				material:		
				manopera:		
				utilaj:		
				transport:		
4	LP05	Sapatura mecanizata cu excavatorul	mc	80.00		
				material:		
				manopera:		
				utilaj:		
				transport:		
4.1	TSC02C1	Sapatura mecanica cu excavator pe pneuri de 0.21-0.39 mc,cu comanda hidraulica,in :...pamant cu umiditate naturala descarcare auto in teren catg 1	100 mc	0.80		
				material:		
				manopera:		
				utilaj:		
				transport:		
4.2	TRA01A10P	Transportul rutier al...pamantului sau molozului cu autobasculanta dist.=10 km	tona	148.00		
				material:		
				manopera:		
				utilaj:		
				transport:		
5	LP10	Desfacerea elemente din beton vechi	mc	4.00		
				material:		
				manopera:		
				utilaj:		
				transport:		
5.1	DG06B1	Spargerea si desfacerea betonului de ciment pe suprafete limitate, pentru pozarea ...cablurilor, conductelor, podetelor si gurilor de scurgere etc, executate in : alei, trotuare sau fundatii de drumuri.	mc	4.00		
				material:		
				manopera:		
				utilaj:		
				transport:		
5.3	TRI1AA01C2	Incarcarea materialelor, grupa a-grele si...marunte,prin aruncare rampa sau teren-auto categ.2	tona	8.80		
				material:		
				manopera:		
				utilaj:		
				transport:		
5.4	TRA01A10P	Transportul rutier al...pamantului sau molozului cu autobasculanta dist.=10 km	tona	8.80		
				material:		
				manopera:		
				utilaj:		
				transport:		
6	REP01	Reparatii locale cu beton	mc	8.00		
				material:		
				manopera:		
				utilaj:		
				transport:		
6.1	PC04A1	Cofraje panouri placaj p pentru beton armat...supra. pod. cu grinzi drepte,platelaje beton armat ,chesoane,parapete	mp	24.00		
				material:		
				manopera:		
				utilaj:		
				transport:		
6.2	PD01A1	Montare armaturi pentru beton armat in fund. Radiere...elev. infrastr. suprastr. pod grinzi drepte,cadre etc.	kg	344.00		
				material:		
				manopera:		
				utilaj:		
				transport:		

STADIUL FIZIC: Reparatii str. Sf. Spiridon

0	1		2	3	4	5 = 3 x 4
6.3	CZ0302E1	Confectionarea armaturilor din otel beton pentru beton armat în elemente de constructii turnate în cofraje, exclusiv cele executate în cofraje glisante fasonarea barelor pentru pereti, grinzi, stâlpi si diafragme la constructii obisnuite, în ateliere centralizate, BST500 8-14 mm	kg	344.00		
				material:		
				manopera:		
				utilaj:		
				transport:		
6.4	TRA01A20	Transportul rutier al...materialelor,semifabricatelor cu autobasculanta pe dist.= 20 km.	tona	0.40		
				material:		
				manopera:		
				utilaj:		
				transport:		
6.5	PB06A1	Turnare beton simp. b100 in elev. culei,aripi,zid,timpan...manual	mc	8.00		
				material:		
				manopera:		
				utilaj:		
				transport:		
6.6	2100925	Beton C30/37	mc	8.00		
6.7	TRA06A30	Transportul rutier al betonului-mortarului cu autobetoniera de...5,5 mc dist.=30 km	tona	19.20		
				material:		
				manopera:		
				utilaj:		
				transport:		
7	TR05	Strat de fundatie din balast executat mecanizat	mc	70.00		
				material:		
				manopera:		
				utilaj:		
				transport:		
7.1	DA06B1	Strat de agregate naturale cilindrate, avand functia de rezidenta filtranta, izolatoare, antigeliva si anticapilara, cu asternere...mecanica(balast amestec optimal);	mc	70.00		
				material:		
				manopera:		
				utilaj:		
				transport:		
7.2	TRA01A30	Transportul rutier al...materialelor,semifabricatelor cu autobasculanta pe dist.= 30 km.	tona	156.01		
				material:		
				manopera:		
				utilaj:		
				transport:		
7.3	TRA05A30	Transport rutier materiale,semifabricate cu...autovehic.speciale(cisterna,beton,etc) pe dist de 30	tona	16.24		
				material:		
				manopera:		
				utilaj:		
				transport:		
8	TR07	Strat de piatra sparta amestec optimal - executat mecanizat	mc	40.00		
				material:		
				manopera:		
				utilaj:		
				transport:		
8.1	DA12A1	Strat de fundatie sau reprofilare din piatra sparta amestec optimal pentru drumuri,...cu asternere mecanica	mc	40.00		
				material:		
				manopera:		
				utilaj:		
				transport:		
8.2	TSC35B31	Incarc. auto cu incarc. pe pneuri cupa 2,6-3,9 mc teren categ 2 la dist. 11-20 m [1]	100 mc	0.65		
				material:		
				manopera:		
				utilaj:		
				transport:		

STADIUL FIZIC: Reparatii str. Sf. Spiridon

0	1		2	3	4	5 = 3 x 4
8.3	TRA01A50	Transportul rutier al...materialelor,semifabricatelor cu autobasculanta pe dist.= 50 km.	tona	104.26		
				material:		
				manopera:		
				utilaj:		
				transport:		
8.4	TRA05A50	Transport rutier materiale,semifabricate cu...autovehic.speciale(cisterna,beton,etc) pe dist de 50	tona	10.00		
				material:		
				manopera:		
				utilaj:		
				transport:		
9	SR02	Amorsarea stratului suport cu EBCR	mp	1,240.00		
				material:		
				manopera:		
				utilaj:		
				transport:		
9.1	DB02D1	Amorsarea suprafetelor straturilor de baza sau a imbracamintilor existente in ...vvederea aplicarii unui strat de uzura din mixtura asfaltica, executata cu: emulsie cationica cu rupere rapida	100 mp	12.40		
				material:		
				manopera:		
				utilaj:		
				transport:		
9.2	TRA05A30	Transport rutier materiale,semifabricate cu...autovehic.speciale(cisterna,beton,etc) pe dist de 30	tona	0.56		
				material:		
				manopera:		
				utilaj:		
				transport:		
9.3	TRA05A10	Transport rutier materiale,semifabricate cu...autovehic.speciale(cisterna,beton.etc)pe dist.de 10	tona	0.56		
				material:		
				manopera:		
				utilaj:		
				transport:		
10	SR01	Curatirea mecanica a stratului suport	mp	1,240.00		
				material:		
				manopera:		
				utilaj:		
				transport:		
10.1	DB01B1	Curatirea mecanica in vederea aplicarii imbracamintilor sau tratamentelor bituminoase a straturilor suport alcatuite din :...macadam sau pavaj de piatra, nebitumat, executata cu perie mecanica;	mp	1,240.00		
				material:		
				manopera:		
				utilaj:		
				transport:		
10.2	TRA05A10	Transport rutier materiale,semifabricate cu...autovehic.speciale(cisterna,beton.etc)pe dist.de 10	tona	6.20		
				material:		
				manopera:		
				utilaj:		
				transport:		
11	SR03	Strat de egalizare din beton asfaltic de tip BADPC22.4	tona	44.00		
				material:		
				manopera:		
				utilaj:		
				transport:		
11.1	DB13B1	Strat de legatura (binder) de margaritar sau pietris,...executat la cald cu asternere mecanica	tona	44.00		
				material:		
				manopera:		
				utilaj:		
				transport:		

STADIUL FIZIC: Reparatii str. Sf. Spiridon

0	1		2	3	4	5 = 3 x 4
11.2	22222222	MIXTURA ASFALTICA - BINDER - BADPC22.4	tona	44.00		
				material:		
				manopera:		
				utilaj:		
				transport:		
11.3	TRA01A30	Transportul rutier al...materialelor,semifabricatelor cu autobasculanta pe dist.= 30 km.	tona	44.00		
				material:		
				manopera:		
				utilaj:		
				transport:		
12	SR21	Geocompozit armare imbracaminti asfaltice	mp	620.00		
				material:		
				manopera:		
				utilaj:		
				transport:		
12.1	DD03B01+	Procedeul de amorsare strat baza / imbracaminti existente cu bitum pentru aplicare geocompozit	mp	620.00		
				material:		
				manopera:		
				utilaj:		
				transport:		
12.1.L	2600323	Emulsie de bitum cationica cu rupere rapida s8877	kg	682.00		
12.2	20020608	Geocompozit 50/50 armare imbracaminti asfaltice	mp	620.00		
				material:		
				manopera:		
				utilaj:		
				transport:		
13	SR04	Strat de legatura din beton asfaltic de tip BADPC22.4	tona	88.00		
				material:		
				manopera:		
				utilaj:		
				transport:		
13.1	DB13B1	Strat de legatura (binder) de margaritar sau pietris,...executat la cald cu asternere mecanica	tona	88.00		
				material:		
				manopera:		
				utilaj:		
				transport:		
13.2	22222222	MIXTURA ASFALTICA - BINDER - BADPC22.4	tona	88.00		
				material:		
				manopera:		
				utilaj:		
				transport:		
13.3	TRA01A30	Transportul rutier al...materialelor,semifabricatelor cu autobasculanta pe dist.= 30 km.	tona	88.00		
				material:		
				manopera:		
				utilaj:		
				transport:		
14	SR05	Strat de uzura din beton asfaltic de tip MAS16	mp	620.00		
				material:		
				manopera:		
				utilaj:		
				transport:		

STADIUL FIZIC: Reparatii str. Sf. Spiridon

0		1	2	3	4	5 = 3 x 4
14.1	**DB16H1**	Imbracaminte de beton asfaltic cu agregate marunte executata la cald, in grosime de :...4,0 cm cu asternere mecanica	**mp**	**620.00**		
				material:		
				manopera:		
				utilaj:		
				transport:		
14.1.L	20020606	MIXTURA ASFALTICA - UZURA - MAS16	tona	58.28		
14.2	**TRA01A30**	Transportul rutier al...materialelor,semifabricatelor cu autobasculanta pe dist.= 30 km.	**tona**	**58.28**		
				material:		
				manopera:		
				utilaj:		
				transport:		
15	**AC03**	Completarea acostamentelor cu piatra sparta - manual	**mc**	**10.00**		
				material:		
				manopera:		
				utilaj:		
				transport:		
15.1	**DA11A1**	Strat de fundatie sau reprofilare din piatra sparta pentru drumuri, ...cu asternere manuala executate cu impanare si innoroire;	**mc**	**10.00**		
				material:		
				manopera:		
				utilaj:		
				transport:		
15.2	**TSC35B31**	Incarc. auto cu incarc. pe pneuri cupa 2,6-3,9 mc teren categ 2 la dist. 11-20 m [1]	**100 mc**	**0.16**		
				material:		
				manopera:		
				utilaj:		
				transport:		
15.3	**TRA01A50**	Transportul rutier al...materialelor,semifabricatelor cu autobasculanta pe dist.= 50 km.	**tona**	**26.06**		
				material:		
				manopera:		
				utilaj:		
				transport:		
15.4	**TRA05A50**	Transport rutier materiale,semifabricate cu...autovehic.speciale(cisterna,beton,etc) pe dist de 50	**tona**	**2.50**		
				material:		
				manopera:		
				utilaj:		
				transport:		
16	**AC05**	Acostamente din beton/ scafa beton	**mp**	**44.00**		
				material:		
				manopera:		
				utilaj:		
				transport:		
16.1	**PC02A1**	Cofraje pentru beton elevatie si ziduri sprij. din panouri cu placaj p cu suprafete...plane	**mp**	**6.60**		
				material:		
				manopera:		
				utilaj:		
				transport:		
16.2	**IFB09A1**	Strat drenant din nisip, avand grosimea dupa compactare de : 5 cm.	**mp**	**44.00**		
				material:		
				manopera:		
				utilaj:		
				transport:		
16.3	**TRA01A30**	Transportul rutier al...materialelor,semifabricatelor cu autobasculanta pe dist.= 30 km.	**tona**	**4.84**		
				material:		
				manopera:		
				utilaj:		
				transport:		

STADIUL FIZIC: Reparatii str. Sf. Spiridon

0	1		2	3	4	5 = 3 x 4
16.4	IFA03D1	Pereu din placi de beton simplu, turnat pe loc in cimpuri separate pina la 2 mp suprafata, impartita prin rosturi de 2,5 cm, cu grosimea pereului de: 15 cm.	mp	44.00		
				material:		
				manopera:		
				utilaj:		
				transport:		
16.5	2100925	Beton C30/37	mc	6.60		
				material:		
				manopera:		
				utilaj:		
				transport:		
16.6	TRA06A30	Transportul rutier al betonului-mortarului cu autobetoniera de...5,5 mc dist.=30 km	tona	15.84		
				material:		
				manopera:		
				utilaj:		
				transport:		
17	T12	Nivelarea si finisarea taluzurilor	mp	240.00		
				material:		
				manopera:		
				utilaj:		
				transport:		
17.1	TSE01B1	Nivelarea manuala a terenurilor si a platformelor cu denivelari de 10-20 cm in teren mijlociu	100 mp	2.40		
				material:		
				manopera:		
				utilaj:		
				transport:		
17.2	TSE02B1	Finisarea manuala a platformelor,in t.mijlociu	100 mp	2.40		
				material:		
				manopera:		
				utilaj:		
				transport:		
18	M01	Marcaj rutier divers	mp	22.00		
				material:		
				manopera:		
				utilaj:		
				transport:		
18.1	DF17A1	Marcaje longitudinale, transversale si diverse executate mecanizat, cu vopsea de pe suprafete carosabile.	mp	22.00		
				material:		
				manopera:		
				utilaj:		
				transport:		
18.2	4049	Autovehicul spec pt tr teh basc pt lucr intret si rep dr 5,5t	ora	0.22		
				material:		
				manopera:		
				utilaj:		
				transport:		
19	IND01	Montare stalpi pentru indicatoare rutiere	buc	5.00		
				material:		
				manopera:		
				utilaj:		
				transport:		
19.1	DF18A1	Plantarea stilpilor pentru indicatoare de circulatie rutiera din : metal, confectionati industrial ;	buc	5.00		
				material:		
				manopera:		
				utilaj:		
				transport:		
19.1.L	2100999	Beton C16/20	mc	0.50		

STADIUL FIZIC: Reparatii str. Sf. Spiridon

0		1	2	3	4	5 = 3 x 4
19.1.L	6301793	Stilp metalic confectionat industrial	buc	5.00		
19.2	**TRA06A30**	Transportul rutier al betonului-mortarului cu autobetoniera de...5,5 mc dist.=30 km	**tona**	**1.20**		
				material:		
				manopera:		
				utilaj:		
				transport:		
20	**DF19A1**	Montarea indicatoarelor pentru circulatia rutiera din tabla de otel sau aluminiu pe : un stalp gata plantat;	**buc**	**9.00**		
				material:		
				manopera:		
				utilaj:		
				transport:		
21	**2806485**	Indicator rutier - Limitare de viteza 10 km/h - Fig. C29	**buc**	**2.00**		
				material:		
				manopera:		
				utilaj:		
				transport:		
22	**2806467**	Indicator rutier - Coborare periculoasa 14% - Fig. A7	**buc**	**1.00**		
				material:		
				manopera:		
				utilaj:		
				transport:		
23	**2806468**	Indicator rutier - Urcare cu inclinare mare 14% - Fig. A8	**buc**	**1.00**		
				material:		
				manopera:		
				utilaj:		
				transport:		
24	**2806514**	Indicator rutier - Drum ingustat pe ambele parti - Fig. A9	**buc**	**1.00**		
				material:		
				manopera:		
				utilaj:		
				transport:		
25	**2806516**	Indicator rutier - Prioritate pentru circulatia din sens invers - Fig. B5	**buc**	**1.00**		
				material:		
				manopera:		
				utilaj:		
				transport:		
26	**2806515**	Indicator rutier - Prioritate fata de circulatia din sens invers - Fig. B6	**buc**	**1.00**		
				material:		
				manopera:		
				utilaj:		
				transport:		
27	**2806518**	Indicator rutier - Accesul interzis vehiculelor cu masa mai mare de 3.5 tone - Fig. C18	**buc**	**2.00**		
				material:		
				manopera:		
				utilaj:		
				transport:		
28	**4049**	Autovehicul spec pt tr teh basc pt lucr intret si rep dr 5,5t	**ora**	**1.00**		
				material:		
				manopera:		
				utilaj:		
				transport:		

	procent	material	manopera	utilaj	transport	total
Total Cheltuieli directe:						

0	1	2	3	4	5 = 3 x 4
Alte cheltuieli directe:					
Contributia asiguratorie pentru munca					
Total Inclusiv Cheltuieli directe:					
Cheltuieli indirecte					
Total Inclusiv Cheltuieli indirecte:					
Profit					
Total Inclusiv Beneficiu:					
TOTAL GENERAL (fara TVA):					
TVA:					
TOTAL GENERAL:					

Sef proiect,
ing. Andrei Podaru

OBIECTIV: Lucrari de reparatii pe strada Sf. Spiridon, sat Tasca, comuna Tasca, judetul Neamt

OBIECTUL: Reparatii str. Sf. Spiridon

STADIUL FIZIC: Rigola carosabila

Beneficiar: COM. TASCA, JUD. NEAMT

Proiectant:

F3 - LISTA cu cantitati de lucrari pe categorii de lucrari

- lei -

SECTIUNEA TEHNICA					SECTIUNEA FINANCIARA	
Nr.	Capitolul de lucrari		U.M.	Cantitatea		
0	1		2	3	4	5 = 3 x 4
1	RC04	Rigola carosabila	m	68.00		
				material:		
				manopera:		
				utilaj:		
				transport:		
1.1	TSC02D1	Sapatura cu excavat.pe pneuri 0,21-0,39 mc pamint umidit.natur desc aut.ter.cat.2	100 mc	0.54		
				material:		
				manopera:		
				utilaj:		
				transport:		
1.2	TSA02E1	Sap.man.in spatii limit.sub 1m cu taluz vert.nespr.in pam.coez.mij.si f.coez.adinc.<1,5m t.mijl.	mc	10.20		
				material:		
				manopera:		
				utilaj:		
				transport:		
1.3	TRA01A10P	Transportul rutier al...pamantului sau molozului cu autobasculanta dist.=10 km	tona	119.68		
				material:		
				manopera:		
				utilaj:		
				transport:		
1.4	PC02A1	Cofraje pentru beton elevatie si ziduri sprij. din panouri cu placaj p cu suprafete...plane	mp	204.00		
				material:		
				manopera:		
				utilaj:		
				transport:		
1.5	PD01A1	Montare armaturi pentru beton armat in fund. Radiere...elev. infrastr. suprastr. pod grinzi drepte,cadre etc.	kg	2,040.00		
				material:		
				manopera:		
				utilaj:		
				transport:		
1.6	CZ0302A1	Confectionarea armaturilor din otel beton pentru beton armat în elemente de constructii turnate în cofraje, exclusiv cele executate în cofraje glisante fasonarea barelor pentru pereti, grinzi, stâlpi si diafragme la constructii obisnuite, în ateliere centralizate, OB 37 D = 6-10 mm	kg	2,040.00		
				material:		
				manopera:		
				utilaj:		
				transport:		
1.7	TRI1AA01F1	Incarcarea materialelor, grupa a-grele si...marunte,prin tran.pina la 10m rampa sau teren-auto cate	tona	2.18		
				material:		
				manopera:		
				utilaj:		
				transport:		

LISTE CANTITATI — P.DR nr. 63/2022

STADIUL FIZIC: Rigola carosabila

0	1		2	3	4	5 = 3 x 4
1.8	TRA01A30	Transportul rutier al...materialelor,semifabricatelor cu autobasculanta pe dist.= 30 km.	tona	2.18		
				material:		
				manopera:		
				utilaj:		
				transport:		
1.9	PB10A1	Turnare beton armat b150 in elev. Infr. De pod pile casetchesoane fundatii zid sprijin...etc. manual	mc	28.56		
				material:		
				manopera:		
				utilaj:		
				transport:		
1.10	2100925	Beton C30/37	mc	28.56		
				material:		
				manopera:		
				utilaj:		
				transport:		
1.11	TRA06A30	Transportul rutier al betonului-mortarului cu autobetoniera de...5,5 mc dist.=30 km	tona	68.00		
				material:		
				manopera:		
				utilaj:		
				transport:		
1.12	DE16A1	Montarea la rigole santuri a elementelor prefabricate din beton...materiale cu volum pina la 0,02mc/buc inclusiv	buc	224.40		
				material:		
				manopera:		
				utilaj:		
				transport:		
1.13	2800428	Dala prefabricata rigola carosabila 49x30x15	buc	224.40		
1.14	TRA01A30	Transportul rutier al...materialelor,semifabricatelor cu autobasculanta pe dist.= 30 km.	tona	10.47		
				material:		
				manopera:		
				utilaj:		
				transport:		

	procent	material	manopera	utilaj	transport	total
Total Cheltuieli directe:						
Alte cheltuieli directe:						
Contributia asiguratorie pentru munca						
Total Inclusiv Cheltuieli directe:						
Cheltuieli indirecte						
Total Inclusiv Cheltuieli indirecte:						
Profit						
Total Inclusiv Beneficiu:						
TOTAL GENERAL (fara TVA):						
TVA:						
TOTAL GENERAL:						

Sef proiect,
ing. Andrei Podaru

STRUCTOCAD S.R.L. TÂRGU NEAMȚ - ROMÂNIA

II. MEMORII TEHNICE PE SPECIALITĂȚI

A. Memoriu tehnic drumuri

Date generale

➢**Denumirea obiectivului:**

REPARAȚII CURENTE PE STRADA SF. SPIRIDON,
SAT TAȘCA, COMUNA TAȘCA, JUDEȚUL NEAMȚ

➢**Faza de proiectare: Proiect Tehnic, Caiete de Sarcini și Detalii de execuţie**

➢**Ordonatorul principal de credite: COMUNA TAȘCA, JUDEȚUL NEAMȚ**

➢**Persoana juridică achizitoare: COMUNA TAȘCA, JUDEȚUL NEAMȚ**

➢**Amplasament: Judeţul NEAMȚ, COMUNA TAȘCA, strada Sf. Spiridon.**

Necesitatea şi oportunitatea investiţiei

Obiectivul principal al proiectului este de a realiza lucrări de reparații curente a părții carosabile și de a asigura scurgerea corespunzatoare a apelor pluviale si evacuarea acestora de pe sectorul analizat pe str. Sf. Spiridon, prioritățile care au stat la baza scenariului propus prin prezenta documentație sunt:

- repararea drumurilor și aducerea părții carosabile la un stadiu corespunzător;
- asigurarea scurgerii apelor si protectia corpului drumului;
- diminuarea efectelor și calamităților provocate în timpul precipitațiilor abundente;
- asigurarea acceselor la proprietățile riverane;
- dezvoltarea din punct de vedere al infrastructurii rutiere a zonei.

Prin nerealizarea investiţiei apar următoarele efecte negative:

** accelerarea degradărilor drumului studiat prin stagnarea apelor în zona acestora și infiltrarea în corpul drumului conducând la costuri mari de refacere și aducere la starea inițială;*
** accentuarea defectelor părții carosabile existente;*
** neasigurarea unui sistem de colectare si evacuare a apelor pluviale corespunzător;*
** inundarea zonei din cauza unor dispozitive colmatate sau având o arie de scurgere necorespunzătoare;*
** neasigurarea accesului propietarilor la imobilele adiacente drumului;*

Avantajele si facilitățile rezultate ca urmare a realizării investiției sunt:

** se vor crea condiţii optime de circulaţie;*
** se vor reduce factorii poluanţi de mediu;*
** se va asigura o suprafață de rulare corespunzătoare;*
** se va asigura ocolectare corespunzătoare a apelor pluviale;*
** se vor crea condiţii optime pentru asigurarea scurgerii apelor pe zona studiată;*
** dezvoltarea urbanistică a comunei din punct de vedere al infrastructurii rutiere.*

Proiectul de investiţie „REPARAȚII CURENTE PE STRADA SF. SPIRIDON, SAT TAȘCA, COMUNA TAȘCA, JUDEȚUL NEAMȚ ", este un proiect de investiţie de utilitate publică deoarece asigură accesul nediscriminatoriu cu titlu gratuit şi deserveşte întreaga comunitate.

SITUAȚIA EXISTENTĂ

Foto 1 - strada Sf. Spiridon

Foto 2 - strada Sf. Spiridon

Foto 3 - strada Sf. Spiridon

Foto 4 - strada Sf. Spiridon

Sectorul de stradă analizat prezintă în îmbrăcăminte din beton aflat într-o stare rea.

Dalele existente prezintă defecte de suprafață (segregări, tasări de dale, fisuri, crăpături și rupturi), defecte de execuție (pante necorespunzătoare, material realizat prin

turnare manuală cu materiale neconforme pentru lucrările de infrastructură rutieră, pante necorespunzătoare și elemente geometrice aleatorii, de la 2,50 m la 6,00 m).

Nu este asigurata în mod corespunzător scurgerea apelor de pe platforma drumului, ceea ce duce la deversarea către proprietățile adiacente.

Strada Sf. Spiridon pe sectorul analizat are o lungime de 128 , având finalitate la drumul de acces din incinta Bisericii Sf. Spiridon.

Pentru preluarea, colectarea și evacuarea apelor pluviale din zonă, este necesară amenajarea de dispozitive de scurgere a apelor dimensionate corespunzător, astfel încât să se realizeze o colectare corespunzătoare a acestora.

Strada Sf. Spiridon este situată în profil mixt, cu un profil necorespunzător.

La nivelul dispozitivelor de scurgere a apelor, drumul prezintă un șanț de beton pe aprox 25 m pe zona de urcare și în rest rigole de pământ. Șanțurilor sunt inerbate, având un profil natural neuniform, cu unele obturări ale ariei de scurgere.

Pe sectorul cuprins între km. 0+050 - 0+090, pe partea strângă, drumul este situat în rambleu cuprins între 1 m și 4 m. Pentru consolidarea drumului existent, au fost bătuți segmenți de șină de cale ferată, tevi metalice și s-au poziționat dale din beton. Pe marginea dalei din beton, s-a amplasat împrejmuirea, realizată din panouri metalice profilate poziționate pe stâlpi metalici.

Drumul nu are marcaj rutier iar din inspecția din teren nu s-au observat indicatoare rutiere.

Pe zona de urcare (km. 0+030 - 0+128), drumul are panta longitudinală ce depășește 14%.

SOLUȚIA PROPUSĂ

Se va stabili categoria de importanta conform hotararii HG 776 / 1997.

Pe strada Sf. Spiridon se vor realiza lucrări de reparații curente conform NE033-2005 - Normativ pentru intretinerea si repararea strazilor, prin aplicarea unei îmbrăcăminți bituminoase în două straturi peste îmbrăcămintea din beton existentă, și un strat de egalizare din mixtură asfaltică pentru rectificări în plan și în profil longitudinal.

Pentru asigurarea scurgerii apelor, se va executa o rigolă carosabilă acoperită cu dale prefabricate armate din beton.

Clasele de betoane utilizate la lucrările de execuție a șanțurilor/rigolelor și podețelor vor respecta condițiile SR EN 206, Anexa *f*, privind clasele de expunere.

Strada Sf. Spiridon se va proiecta cu respectarea Ordinului nr. 1296 din 30 august 2017 pentru aprobarea Normelor tehnice privind proiectarea, construirea și modernizarea drumurilor, STAS 10144/1-90 - STRĂZI: Profiluri transversale. Prescripții de proiectare și STAS 10144/3-90 Străzi elemenete geometrice, prescripții de proiectare, coroborat cu NE033-2005 - Normativ pentru intreținerea și repararea străzilor.

Soluția tehnică se va adopta astfel încât să satisfacă cerințele și necesitățile actuale și de perspectivă ale utilizatorilor, de valoarea traficului de calcul și de posibilitățile de

utilizare a resurselor minerale locale, asigurând astfel soluția optimă de realizare a lucrărilor din punct de vedere tehnico-economic.

Exigente tehnice:

- **Categoria de importanţă „C", conform HG 776/1997;**
- **Seismicitate: conform P100-1/2013 - IMR=225 ani, ag=0,25 g, Tc=0,7 s.;**
- **Adâncimea maximă de îngheţ: 1,00 m, conform STAS 6054-77.**
- **Clasa tehnică a drumului: clasa tehnică V, conform Ord. M.T. nr. 1296/2017;**
- **Functional şi administrativ: stradă rurală conform Ord. 50/1998;**
- **Denumirea drumului: strada Sf. Spiridon**
- **Lungimea drumului: L= 128 m;**
- **Viteza de proiectare: 25-30 Km/h.**
- **Partea carosabilă: 3,00 m ... 6,00 m.**
- **Acostamente: 2x0,375 m, 2x0,50 m.**

În conformitate cu **NE033-2005 - Normativ pentru întreținerea și repararea străzilor,** se vor realiza lucrări de reparații curente.

Structură rutieră se va realiza cu următoarea stratificație:

- ***îmbrăcămintea existentă - dală din beton de ciment;***
- ***strat de egalizare și reprofilare din beton asfaltic de tip BADPC22,4, în grosime de 3 cm mediu, conform SR EN 13108, AND605;***
- ***geocompozit antifisură armare 50/50 kN;***
- ***strat de legătură din beton asfaltic de tip BADPC22,4, în grosime de 6 cm, conform SR EN 13108, AND605;***
- ***strat de uzură din beton asfaltic de tip MAS16, în grosime de 4 cm, conform SR EN 13108, AND605.***

De la km. 0+000 - 0+094, partea carosabilă se va extinde prin realizarea de casete cu următoarea stratificație:

- ***strat de fundaţie din balast în grosime de 30 cm după compactare, conform SR EN 13242, STAS 6400;***
- ***strat de fundație din piatra spartă în grosime de 20 cm după compactare, conform SR EN 13242, STAS 6400;***
- ***strat de egalizare și reprofilare din beton asfaltic de tip BADPC22,4, în grosime de 3 cm mediu, conform SR EN 13108, AND605;***
- ***geocompozit antifisură armare 50/50 kN;***
- ***strat de legătură din beton asfaltic de tip BADPC22,4, în grosime de 6 cm, conform SR EN 13108, AND605;***
- ***strat de uzură din beton asfaltic de tip MAS16, în grosime de 4 cm, conform SR EN 13108, AND605.***

La realizarea lucrărilor de reparații, toate lucrările se vor executa mecanizat, conform legislației în vigoare cu respectarea prescripțiilor tehnice de execuție ce sunt prevăzute pentru fiecare fază în caietele de sarcini.

La proiectarea elementelor geometrice ale traseului în plan se va avea în vedere menținerea traseului existent, astfel încât să se evite exproprierile de terenuri sau demolări.

Pentru asigurarea scurgerii apelor s-au prevăzut execuția de rigole carosabile, dispuse conform tabelului:

DISPOZITIVE DE SCURGERE A APELOR PLUVIALE					
Nr. Crt.	*Denumire drum*	*Tip*	*Poz. Km.*		*Amplasare*
			km	*Lungime [m]*	
1	str. Sf. Spiridon	Rigolă carosabilă	0+030 - 0+098	68	stânga

Se interzic amplasarea de dispozitive de scurgere a apelor sau ale elementelor acestuia (timpane, camera de captare etc.) care obturează accesele pietonale sau auto amenajate la proprietățile riverane.

Pe parcursul execuției se vor executa accese temporare, prin amenajarea de rampe de acces realizate din umpluturi din balast.

Pentru asigurarea siguranței rutiere, s-au prevăzut semnalizare orizontală din marcaj rutier și verticală din indicatoare rutiere.

Marcajul rutier va fi marginal de tip „L" și „M" , din vopsea pe baza de solvent organic cu uscare la aer de culoare albă, cu grosimea peliculei ude de 600 microni conform SR 1848-7:2015 în lungime totală de 0,24 kme.

Semnalizarea verticală va fi realizată de indicatoare rutiere în conformitate cu SR 1848-1,2,3/2011, cu format (dimensiunile) "Normale", amplasate conform planurilor de situație.

Nr. crt.	Indicator	Denumire indicator cf. SR 1848-1/2011		
1	Fig. G34	Fig. C29 - Limitare de viteză - 10 km/h	2 buc indicatoare	
2	Fig. A7	Fig. A7 - Cororâre periculoasă 14%	1 buc indicator	
3	Fig. A8	Fig. A7 - Urcare cu înclinare mare 14%	1 buc indicator	

4	Fig. A9	Fig. A9 - Drum îngustat pe ambele părți	1 buc indicator	
5	Fig. B5	Fig. B5 - Prioritate pentru circulația din sens invers	1 buc indicator	
6	Fig. B6	Fig. B6 - Prioritate față circulația din sens invers	1 buc indicator	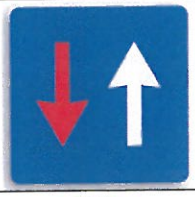
6	Fig. C18	Fig. C18 - Accesul interzis vehiculelor cu masa mai mare de 3,5 tone	2 buc indicatoare	

Față de indicatoarele rutiere prevăzute în prezentul proiect, administratorul de drum are obligația să instaleze, aplice și întrețină mijloacelor de semnalizare rutieră si a echipamentelor destinate sigurantei circulatie conform art. 128 din OUG 195/2002 - Codul rutier astfel încât să fie în concordanță cu managementul de circulație din zonele adiacente.

De la km. 0+050 - 0+090 pe partea stângă, corpul drumului necesită consolidare prin realizarea de structuri de sprijin de rambleu, pentru care beneficiarul va realiza studii de specialitate și proiect nou, aceste tipuri de lucrări defiind incluse în tema de proiectare privind realizarea lucrărilor de reparații.

Atragem atenția că este necesară realizarea lucrărilor de consolidare cu structuri de sprijin inainte de realizarea lucrărilor de reparații, având în vedere că dalele montate provizoriu și segmenții de șină de cale ferată, coroborat cu traficul greu ce a tranzitat generat de lucrările la casa de prăznuire aflată în execuție, prezintă tasări mai mari față de cele inițiale, lucru semnalat și de proprietarul din vecinătate.

La execuția lucrărilor, se vor respecta prevederile Legii 10/1995 privind calitatea în construcţii şi normativele în vigoare privind legislaţia execuţiei lucrărilor de drumuri. Materialele folosite pentru realizarea lucrării vor respecta HG766/1997, deoarece sunt materiale agrementate de către legislaţia românească în vigoare. La execuţia lucrărilor se va respecta Legea nr. 53/2003 – Codul muncii şi OUG nr. 55/2006 privind protecţia muncii, Legea nr. 319/2006 – Legea securităţii şi sănătăţii în muncă.

Lucrările proiectate nu introduc efecte negative suplimentare faţă de situaţie existenta asupra solului, drenajului, microclimatului, vegetaţiei sau din punct de vedere al zgomotului si peisajului.

Obiectivul proiectat nu necesita lucrări speciale de refacere a amplasamentului după finalizarea lucrărilor de execuție.

După realizarea lucrărilor, suprafeţele temporare de teren afectate de lucrări sau depozitarea materialelor vor fi aduse la forma iniţială, pământul excedentar sau deşeuri rezultate din demolări, resturi de materiale vor fi colectate de către constructor şi transportate la rampa de gunoi zonală.

După realizarea lucrării, se va reda circulaţiei suprafeţele afectate după readucerea la forma iniţială; din punct de vedere al impactului asupra mediului ambiant, lucrările neintroducând disfuncționalități faţă de situaţia actuală.

Materialele utilizate sunt ecologice, nepoluante şi se integrează în mediul înconjurător.

Prin tehnologia utilizată la executarea lucrărilor, executantul este obligat să nu producă poluări ale mediului.

Beneficiarul va păstra pe cât posibil starea actuală a drumului astfel încât să nu se modifice substanțial starea de degradare actuală și va realiza lucrările de întreținere necesare până la execuția lucrărilor propuse prin prezentul proiect.

Prevederile tehnice prevăzute prin prezentul proiect sunt valabile în condițiile în care nu se modifică substanțial situația din amplasamentul studiat ori starea de degradare actuală nu se accentuează ca urmare a unor fenomene extreme (viituri, inundații, cutremure, alunecări de teren etc.) sau a executării unor lucrări care se suprapun sau interferează cu amplasamentul studiat și conduc implicit la aplicarea unor soluții tehnice suplimentare.

Necesarul de utilităţi pentru varianta propusă promovării:

Investiţia **„REPARAȚII CURENTE PE STRADA SF. SPIRIDON, SAT TAȘCA, COMUNA TAȘCA, JUDEȚUL NEAMȚ”,** nu necesită racordarea la utilităţi (energie, apă, telecomunicaţii, etc.) pentru execuţia lucrărilor menționate prin prezenta documentație.

Cazarea, transportul muncitorilor, depozitarea materialelor, curăţenia în şantier, serviciile sanitare, organizarea şi semnalizarea corespunzătoare a punctelor de lucru revin în sarcina directă a antreprenorului.

Soluţii tehnice de asigurare cu utilităţi:

Nu este cazul.

Recepţia lucrărilor

Recepţia lucrărilor din punct de vedere al calităţii lucrărilor se va face în conformitate cu caietele de sarcini şi programul pentru controlul calităţii lucrărilor, cu respectarea a HG 273/94 privind aprobarea Regulamentului de recepţie a lucrărilor de

construcţii şi instalaţii aferente acestora, modificată prin HG nr. 940/2006, HG nr. 1303/2007, HG nr. 444/2014 și HG nr. 343/2017.

Protecţia mediului

La execuția lucrărilor de reparații propuse, s-au luat următoarele măsuri de protecţia mediului, care asigură încadrarea lucrării în conceptul de dezvoltare durabilă:

- menţinerea amplasamentului existent fără exproprieri de terenuri productive/demolări, fără divizarea teritoriului sau afectarea faunei şi florei mediului;
- realizarea unui sistem de colectare şi evacuare a apelor de suprafaţă compatibil cu mediul înconjurător, fără contaminarea potenţială a pânzei freatice de suprafaţă sau a cursurilor de apă existente;
- depozitarea separată şi refolosirea stratului de sol fertil decopertat la gropile de împrumut şi refacerea vegetaţiei;
- realizarea de plantaţii rutiere pentru protecţia solului la gropile de împrumut;
- includerea în caietele de sarcini a obligaţiei executantului de amenajare a depozitelor de materiale rutiere pentru evitarea poluării solului.
- se vor respecta prevederile OUG nr. 195/2005;
- transportul eventualelor deseuri va fi efectuat de numai de către firme autorizate conform HG 1061/2008;
- pe parcursul executiei lucrărilor se vor lua toate măsurile pentru prevenirea poluării accidentale.

- Legea nr. 18/1991 - Legea fondului funciar, republicată, cu modificările şi completările ulterioare;
- Legea nr. 98/1992 - Lege pentru ratificarea Convenţiei privind protecţia Mării Negre împotriva poluării, semnată la Bucureşti la 21 aprilie 1992;
- Ordonanţa de urgenţă a Guvernului nr. 195/2005 privind protecţia mediului, aprobată cu modificări şi completări prin Legea nr. 265/2006, cu modificările şi completările ulterioare;
- Legea nr. 46/2008 - Codul silvic, republicată, cu modificările şi completările ulterioare;
- Legea nr. 107/1996 - Legea apelor, cu modificările şi completările ulterioare;
- Legea nr. 211/2011 - Lege privind regimul deşeurilor, republicată, cu modificările şi completările ulterioare;
- Legea nr. 104/2011 - Lege privind calitatea aerului înconjurător, cu modificările ulterioare;
- Legea nr. 213/2011 - Lege pentru modificarea şi completarea Legii nr. 289/2002 privind perdelele forestiere de protecţie;
- Ordonanţa Guvernului nr. 27/1992, privind unele măsuri pentru protecţia

patrimoniului cultural naţional, aprobată cu modificări prin Legea nr. 11/1994, cu modificările şi completările ulterioare;

- Ordonanţa Guvernului nr. 43/1997 privind regimul juridic al drumurilor, republicată, cu modificările şi completările ulterioare;
- Ordonanţa de urgenţă a Guvernului nr. 57/2007 privind regimul ariilor naturale protejate, conservarea habitatelor naturale, a florei şi faunei sălbatice, aprobată cu modificări şi completări prin Legea nr. 49/2011, cu modificările şi completările ulterioare;
- Hotărârea Guvernului nr. 1.284/2007 privind declararea ariilor de protecţie avifaunistică ca parte integrantă a reţelei ecologice Natura 2000 în România, cu modificările şi completările ulterioare;
- Hotărârea Guvernului nr. 971/2011 pentru modificarea şi completarea Hotărârii Guvernului nr. 1.284/2007 privind declararea ariilor de protecţie specială avifaunistică ca parte integrantă a reţelei ecologice europene Natura 2000 în România;
- Hotărârea Guvernului nr. 36/1996 privind stabilirea şi sancţionarea contravenţiilor la normele privind exploatarea şi menţinerea în bună stare a drumurilor publice, cu modificările ulterioare;
- Hotărârea Guvernului nr. 525/1996 pentru aprobarea Regulamentului general de urbanism, republicată, cu modificările şi completările ulterioare;
- Hotărârea Guvernului nr. 930/2005 pentru aprobarea Normelor speciale privind caracterul şi mărimea zonelor de protecţie sanitară şi hidrogeologică;
- Hotărârea Guvernului nr. 1.076/2004 privind stabilirea procedurii de realizare a evaluării de mediu pentru planuri şi programe, cu modificările ulterioare;
- Hotărârea Guvernului nr. 445/2009 privind evaluarea impactului anumitor proiecte publice şi private asupra mediului, cu modificările ulterioare;
- Ordinul ministrului apelor, pădurilor şi protecţiei mediului nr. 462/1993 pentru aprobarea Condiţiilor tehnice privind protecţia atmosferei şi a Normelor metodologice privind determinarea emisiilor de poluanţi atmosferici produşi de surse staţionare, cu modificările ulterioare;
- Ordinul ministrului mediului şi pădurilor, al ministrului agriculturii şi dezvoltării rurale, al ministrului administraţiei şi internelor şi al ministrului dezvoltării regionale şi turismului nr. 135/84/76/1.284/2010 privind aprobarea Metodologiei de aplicare a evaluării impactului asupra mediului pentru proiecte publice şi private;
- Ordinul ministrului apelor şi protecţiei mediului nr. 863/2002 privind aprobarea

ghidurilor metodologice aplicabile etapelor procedurii-cadru de evaluare a impactului asupra mediului;

- Ordinul ministrului sănătăţii nr. 119/2014 pentru aprobarea Normelor de igienă şi sănătate publică privind mediul de viaţă al populaţiei, cu modificările ulterioare;
- Ordinul ministrului mediului şi pădurilor nr. 19/2010 pentru aprobarea Ghidului metodologic privind evaluarea adecvată a efectelor potenţiale ale planurilor sau proiectelor asupra ariilor naturale protejate de interes comunitar;
- Ordinul ministrului mediului şi dezvoltării durabile nr. 1.964/2007 privind instituirea regimului de arie naturală protejată a siturilor de importanţă comunitară, ca parte integrantă a reţelei ecologice europene Natura 2000 în România, cu modificările ulterioare;
- Ordinul ministrului mediului şi pădurilor nr. 2.387/2011 pentru modificarea Ordinului ministrului mediului şi dezvoltării durabile nr. 1.964/2007 privind instituirea regimului de arie naturală protejată a siturilor de importanţă comunitară, ca parte integrantă a reţelei ecologice europene Natura 2000 în România.
- Alte legi, ordine, hotărâri incidente cu privire la Protecția Mediului și Securitatea și Sănătatea în Muncă în vigoare;

Măsuri de protecţia muncii

La execuţia lucrărilor se va ţine seama de legislaţia în vigoare privind protecţia muncii.

Pe parcursul execuţiei lucrărilor muncitorii vor purta veste reflectorizante iar punctele de lucru vor fi semnalizate corespunzător.

În afara măsurilor prezentate mai sus, şi a celor menţionate în planuri, se vor lua toate măsurile pe care şeful de şantier le consideră necesare.

Estimăm că numărul forţei de muncă locale, ocupată pe toată derularea investiţiei va fi de minimum 20 muncitori cu diferite calificări (mincitori necalificați, terasieri, pavatori, finisori, asfaltatori, fierari-betoniști, dulgheri, mecanici, macaragiu, muncitor constructii-montaj, sef echipa constructii, sef punct lucru, inginer cfdp, topometrist, inginer laborant specialist, devizier etc.)

In faza de operare nu este nevoie de forta de munca, lucrarile de intretinere și reparații fiind efectuate, după caz, fie de personalul calificat al beneficiarului, fie se vor exernaliza serviciile cu firme specializate și autorizate în domeniu.

Clasa de importanță

STABILIREA CATEGORIEI DE IMPORTANŢĂ A CONSTRUCŢIEI

Nr. Crt.	Factorul determinant		Criteriile asociate		
	$K_{(n)}$	$P_{(n)}$	$P_{(i)}$	$P_{(ii)}$	$P_{(iii)}$
0	1	2	3	4	5
1	1	2	2	1	1
2	1	4	4	4	2
3	1	1	1	1	1
4	1	3	4	2	2
5	1	4	4	4	2
6	1	1	1	1	1
TOTAL		15	16	13	9

În conformitate cu Legea 10/1995, HG 766/1997 privind încadrarea construcţiei în categoria de importanţă, pe baza punctajului total obţinut prin însumarea celor şase factori determinanţi (15 puncte), rezultă că lucrarea se încadrează la categoria de importanţă "**C**" – **Normală**.

Categoria de importanţă a construcţiei	Grupa de valori a punctajului total
Excepţională (A)	≥ 30
Deosebită (B)	18 ... 29
Normală (C)	6 ... 17
Redusă (D)	≤ 5

III. BREVIARE DE CALCUL

Nu este cazul.

Sef proiect,
ing. Andrei PODARU
.....

PROIECTANT GENERAL:

STRUCTOCAD

S.C. STRUCTOCAD S.R.L.
C.U.I.: RO38551724
Nr. ord. R.C. J27/1246/2017
Sediul: orașul Târgu Neamț, județul Neamț
Capital social: 200 RON, COD CAEN: 7112
Tel.: 0742/24.22.04 , Email: structocad.ro@gmail.com

Titlu proiect:/Project title:

REPARAȚII CURENTE PE STRADA SF.SPIRIDON, SAT TAȘCA, COMUNA TAȘCA, JUDEȚUL NEAMȚ

Beneficiar: / *Beneficiary:* ***COM. TAȘCA, JUDEȚUL NEAMȚ***
Adresa: com. Taș ca, Jud. Neam ț, cod po ștal: 617455

Constructor :

*Faza: / Phase: **P.TH.+C.S.+D.D.E.*** | *Nr.ctr:*

REVIZIE		
NR.	*DATA*	*DESCRIERE*

Specificatie	*Numele si prenumele*	*Semnatura*
Șef proiect/ Chief designer	ing. Andrei Podaru	
Proiectant/ Designed by	ing. Andrei Podaru	
Desenat/ Drawing by	ing. Andrei Podaru	

Data : / Date: 2022

Scara : / Scale: 1:5000

Nr. proiect: P.DR. 63/2022

Verificator :			
Expert :	Nume. prenume :	Semnatura :	Cerinta :
Referat /Expertiza		Atestat MLPTL cu nr.	

Titlu plansa / Drawing :

PLAN DE AMPLASARE IN ZONA

Plansa nr: / Drawing no:			TIP	NUMAR SECVENTIAL				REV
PA	_	**1**	A3	07	63	20	22	0

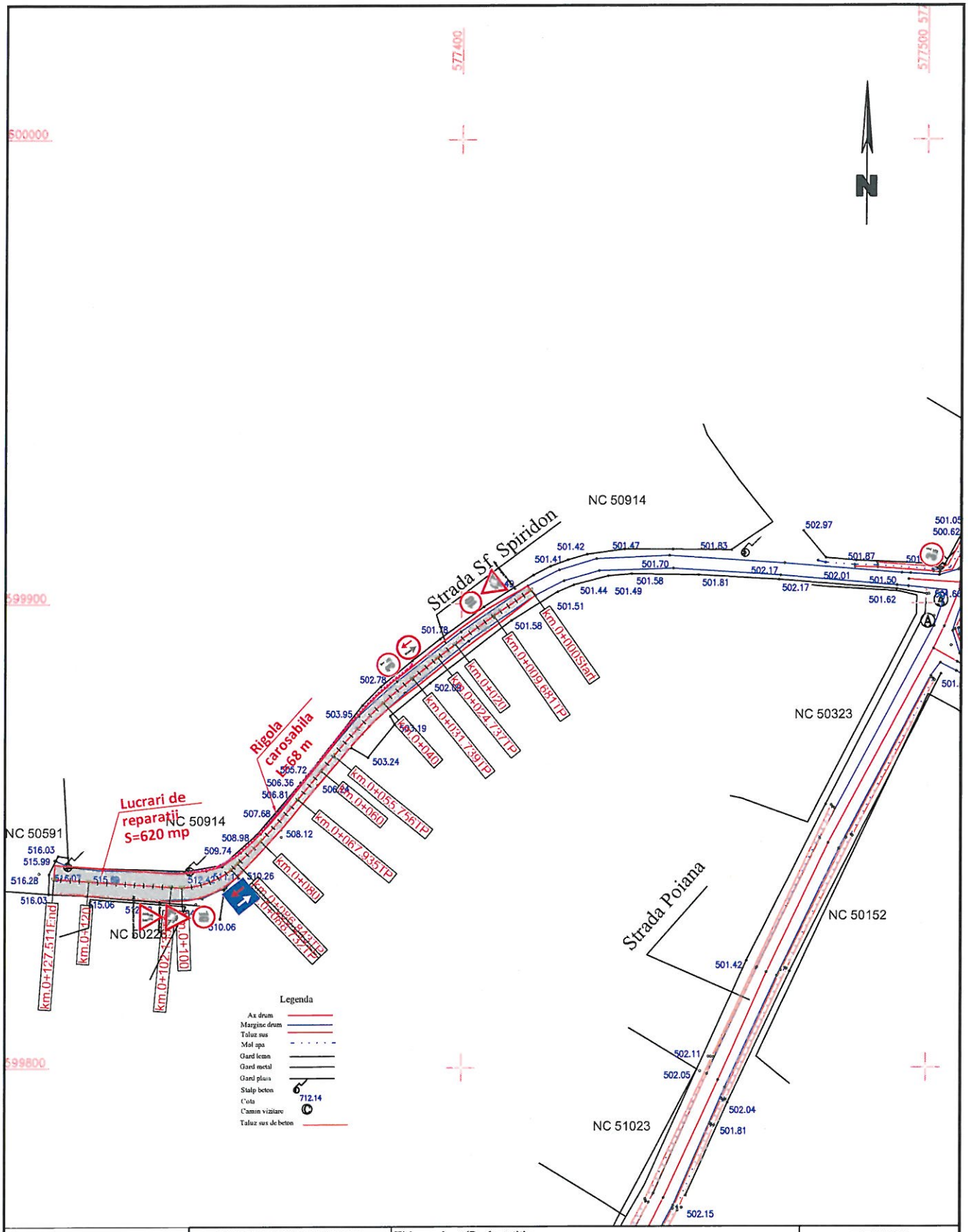

PROIECTANT GENERAL:	Titlu proiect:/Project title:	REVIZIE
STRUCTOCAD S.C. STRUCTOCAD S.R.L. C.U.I.: RO38551724 Nr. ord. R.C. [illegible]/2017 Sediul: orașul Târgu Neamț, județul Neamț Capital social: 200 RON, COD CAEN 7112 Tel.: 0742/24.22.04, Email: structocad.ro@gmail.com	REPARAȚII CURENTE PE STRADA SF.SPIRIDON, SAT TAȘCA, COMUNA TAȘCA, JUDEȚUL NEAMȚ	NR. / DATA / DESCRIERE
	Beneficiar: / Beneficiary: COM. TAȘCA, JUDEȚUL NEAMȚ Adresa: com. Taș ca, jud. Neam ț, cod poștal: 617455	
	Constructor :	
	Faza / Phase: P.TH.+C.S.+D.D.E. / Nr.ctr:	

Specificatie	Numele si prenumele	Semnatura	Data : / Date:	Verificator :			
Șef proiect/ Chief designer	ing. Andrei Podaru		2022	Expert :	Nume. prenume :	Semnatura :	Cerinta :
				Referat /Expertiza :		Atestat MLPTL cu nr.	
Proiectant/ Designed by	ing. Andrei Podaru		Scara : / Scale: 1:500	Titlu plansa / Drawing :	PLAN DE SITUATIE str. Sf. Spiridon		
Desenat/ Drawing by	ing. Andrei Podaru		Nr. proiect: P.DR. 63/2022	Plansa nr: / Drawing no: PS _ 1	TIP A3	NUMAR SECVENTIAL 07 63 20 22	REV 0

PROFIL TRANSVERSAL TIP 1
strada Sf. Spiridon km.0+000 - 0+040
Scara 1:50

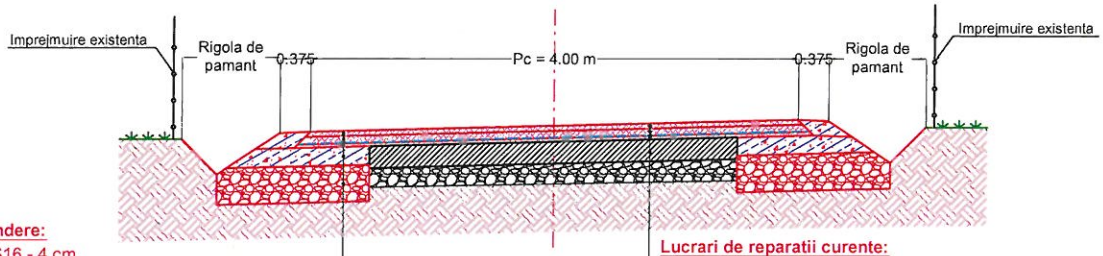

Lucrari de extindere:

- Strat uzură MAS16 - 4 cm.
- Strat legatură BADPC22.4 - 6 cm.
- Geocompozit antifisura armare asfalt 50/50 kN.
- Strat de egalizare si reprofilare BADPC22.4 - 3 cm mediu.
- Strat de fundatie din piatra sparta în grosime de 20 cm.
- Strat de fundatie din balast în grosime de 30 cm.

Lucrari de reparatii curente:

- Strat uzură MAS16 - 4 cm.
- Strat legatură BADPC22.4 - 6 cm.
- Geocompozit antifisura armare asfalt 50/50 kN.
- Strat de egalizare si reprofilare BADPC22.4 - 3 cm mediu.
- Dala din beton de ciment existenta.

PROFIL TRANSVERSAL TIP 2
strada Sf. Spiridon km.0+040 - 0+094
Scara 1:50

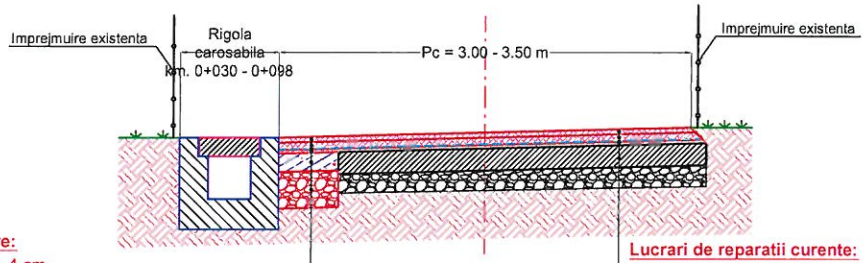

Lucrari de extindere:

- Strat uzură MAS16 - 4 cm.
- Strat legatură BADPC22.4 - 6 cm.
- Geocompozit antifisura armare asfalt 50/50 kN.
- Strat de egalizare si reprofilare BADPC22.4 - 3 cm mediu.
- Strat de fundatie din piatra sparta în grosime de 20 cm.
- Strat de fundatie din balast în grosime de 30 cm.

Lucrari de reparatii curente:

- Strat uzură MAS16 - 4 cm.
- Strat legatură BADPC22.4 - 6 cm.
- Geocompozit antifisura armare asfalt 50/50 kN.
- Strat de egalizare si reprofilare BADPC22.4 - 3 cm mediu.
- Dala din beton de ciment existenta.

PROFIL TRANSVERSAL TIP 3
strada Sf. Spiridon km.0+094 - 0+128
Scara 1:50

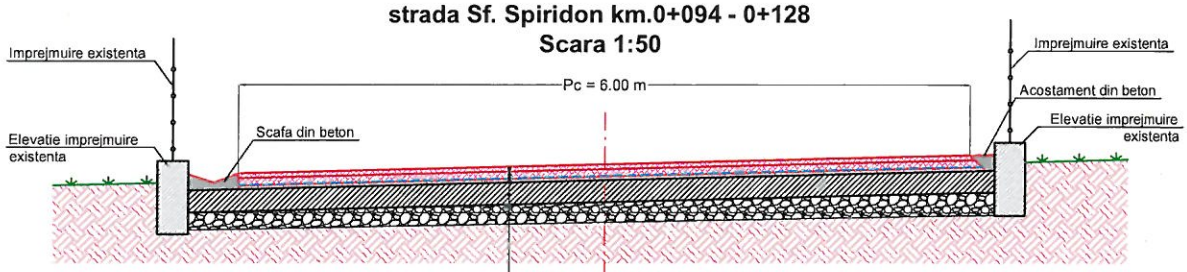

Lucrari de reparatii curente:

- Strat uzură MAS16 - 4 cm.
- Strat legatură BADPC22.4 - 6 cm.
- Geocompozit antifisura armare asfalt 50/50 kN.
- Strat de egalizare si reprofilare BADPC22.4 - 3 cm mediu.
- Dala din beton de ciment existenta.

PROIECTANT GENERAL:

STRUCTOCAD

S.C. STRUCTOCAD S.R.L.

C.U.I.: RO38551724

Nr. ord. R.C. J27/1246/2017

Sediul: oraşul Târgu Neamţ, judeţul Neamţ

Capital social: 200 RON, COD CAEN: 112

Tel.: 0743/24.22.04 , Email:structocad.ro@gmail.com

Titlu proiect:/Project title:

REPARAŢII CURENTE PE STRADA SF.SPIRIDON, SAT TAŞCA, COMUNA TAŞCA, JUDEŢUL NEAMŢ

Beneficiar: **COM. TAŞCA, JUDEŢUL NEAMŢ**

Beneficiary: *Adresa: com. Taşca, jud. Neamţ, cod poştal: 617455*

Constructor :

Faza: / Phase: *P.TH.+C.S.+D.D.E.* *Nr.ctr:*

REVIZIE		
NR.	DATA	DESCRIERE

Specificatie	Numele si prenumele	Semnatura
Şef proiect/ Chief designer	ing. Andrei Podaru	
Proiectant/ Designed by	ing. Andrei Podaru	
Desenat/ Drawing by	ing. Andrei Podaru	

Data : / Date: 2022

Scara : / Scale: 1:500

Nr. proiect: P.DR. 63/2022

Verificator :

Expert : Nume, prenume : Semnatura : Cerinta :

Referat /Expertiza : Atestat MLPTL cu nr.

Titlu plansa / Drawing : **PROFILURI TRANSVERSALE TIP**

Plansa nr: / Drawing no:			TIP	NUMAR SECVENTIAL				REV.
PT	_	1	A3	07	63	20	22	0

SECTIUNEA B-B RIGOLA
SCARA 1:20

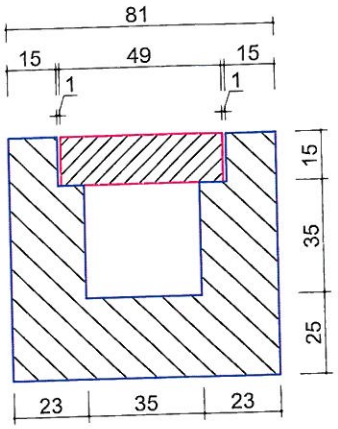

DETALIU ARMARE RIGOLA CAROSABILA
SCARA 1:20

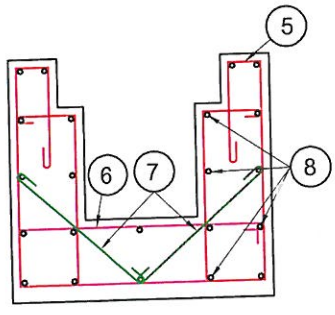

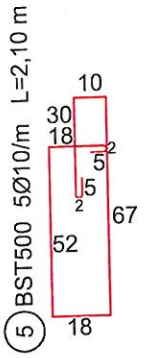

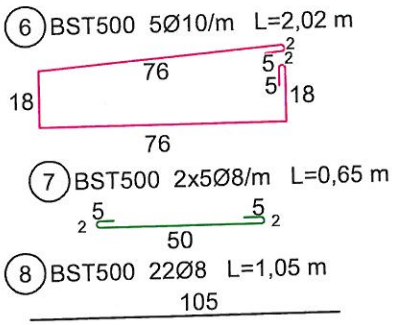

CANTITĂŢI /ML RIGOLĂ CAROSABILĂ

Volum beton rigolă C30/37	Armatură	Cofraj
	OB37	
mc	kg	mp
0,42	31,00	3,00

EXTRAS DE ARMARE RIGOLA CAROSABILĂ/ ML

Tipul	Marca	ϕ	Numar bare	Lungime bara (cm)	Masa specifica/m	Masa element	Masa pe marca
BST500	5	10 mm	10	210 cm	0.617 kg	1.295 kg	12.947 kg
	6	10 mm	5	202 cm	0.617 kg	1.245 kg	6.227 kg
	7	8 mm	10	65 cm	0.395 kg	0.256 kg	2.565 kg
	8	8 mm	22	105 cm	0.395 kg	0.414 kg	9.115 kg
MASA PE TIP DE OTEL: BST500						30.854 kg	
MASA / ML DE RIGOLĂ						31 kg	

DETALIUA ARMARE PLACUTA CAROSABILA
SCARA 1:10

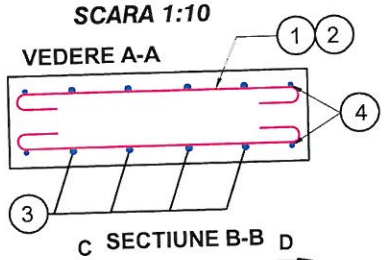

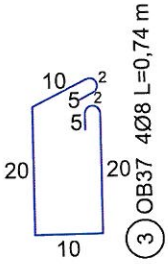

DALA PREFABRICATA ACOPERIRE RIGOLA
CONFORM STAS 10796/2 - 79
Scara 1:20

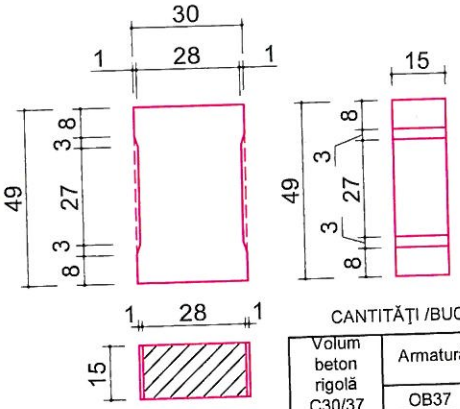

CANTITĂŢI /BUC DALĂ

Volum beton rigolă C30/37	Armatură	Cofraj
	OB37	
mc	kg	mp
0,02	5,30	0,50

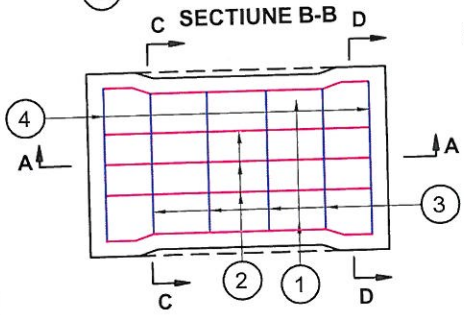

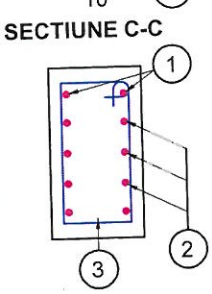

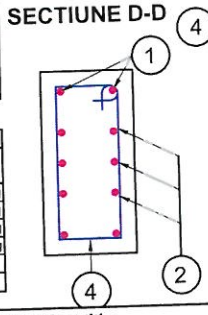

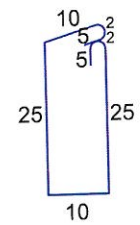

EXTRAS DE ARMARE PLĂCUŢĂ CAROSABILĂ/ BUC

Tipul	Marca	ϕ	Numar bare	Lungime bara (cm)	Masa specifica/m	Masa element	Masa pe marca
OB37	1	10 mm	4	58 cm	0.617 kg	0.358 kg	1.430 kg
	2	10 mm	6	57 cm	0.617 kg	0.351 kg	2.109 kg
	3	8 mm	4	74 cm	0.395 kg	0.292 kg	1.168 kg
	4	8 mm	2	84 cm	0.395 kg	0.331 kg	0.663 kg
MASA PE TIP DE OTEL: OB37						5.3 kg	
MASA / ML DE RIGOLĂ						5.3 kg	

PROIECTANT GENERAL:

STRUCTOCAD
S.C. STRUCTOCAD S.R.L.
C.U.I.: RO38551724
Nr. ord. R.C. J27/1246/2017
Sediul: oraşul Târgu Neamţ, judeţul Neamţ
Capital social: 200 RON, COD CAEN: 7112
Tel.: 0742/24.22.04, Email:structocad.ro@gmail.com

Titlu proiect:/Project title:
REPARAŢII CURENTE PE STRADA SF.SPIRIDON, SAT TAŞCA, COMUNA TAŞCA, JUDEŢUL NEAMŢ

Beneficiar:/Beneficiary: **COM. TAŞCA, JUDEŢUL NEAMŢ**
Adresa: com. Taşca, jud. Neamţ, cod poştal: 617455

Constructor.:

Faza: / Phase: *P.TH.+C.S.+D.D.E.* Nr.ctr:

REVIZIE		
NR.	DATA	DESCRIERE

Specificatie	Numele si prenumele	Semnatura
Şef proiect/ Chief designer	ing. Andrei Podaru	
Proiectant/ Designed by	ing. Andrei Podaru	
Desenat/ Drawing by	ing. Andrei Podaru	

Data : / Date: 2022
Scara : / Scale: 1:20 1:10
Nr. proiect: P.DR. 63/2022

Verificator :			
Expert :	Nume. prenume :	Semnatura :	Cerinta :
Referat /Expertiza		Atestat MLPTL cu nr.	

Titlu plansa / Drawing : **DETALIU RIGOLA CAROSABILA**

Plansa nr: / Drawing no:	TIP	NUMAR SECVENTIAL				REV.
RC _ 1	A3	07	63	20	22	0